CVW300

Inversor de Frequência para Tração Elétrica

CVW300

Os inversores de frequência para tração elétrica CVW300, ***Conversor Veicular WEG***, são direcionados para o mercado de veículos elétricos, sendo específicos para o controle de motores de indução trifásicos de baixa tensão, permitindo aplicações com tensões de baterias de 24 a 72 V CC.
Possuem controle vetorial com encoder com excelente desempenho, função SoftPLC, conectores *plug-in* automotivos e podem ser facilmente programados via IHM externa ou redes de comunicação RS485, CAN Automotivo ou USB (apenas disponível na IHM externa).

Características

- Corrente máxima de saída: 100, 200 e 400 A com duração de 2 minutos
- Controle vetorial com *encoder*
- Conexão dos sinais de controle através de conectores *plug-in* automotivos
- Base de fixação do tipo *coldplate*, com opções de montagem em sistemas com refrigeração a ar (ventilação forçada), a água ou chapa condutiva
- SoftPLC para a implementação de funções
- *Software* gratuito e WLP para programação da SoftPLC
- Monitoramento do estado do CVW300 através de LED bicolor
- Programação através de interface de operação (IHM) externa, RS485 ou USB (apenas disponível na IHM externa)
- Frequência de chaveamento de 10 kHz
- Frequência fundamental de saída de 0 a 300 Hz
- Classe de proteção IP66
- Temperatura de operação de -25 °C a 50 °C
- Proteções: sobrecorrente, sobretemperatura, curto-circuito, sobretensão, subtensão, sobrecarga, falha de comunicação com *encoder*
- Interface RS485 com protocolo Modbus RTU
- Interface CAN com protocolo configurável

Aplicações

- Veículos elétricos pequenos
- Veículos *off-road*
- Carros de golf
- Empilhadeiras
- Rebocadores

Vantagens

- Mais silencioso
- Eficiente
- Zero emissão de poluentes
- Locomoção fácil e barata

Especificação

Características		Modelos		
		CVW300A0100D0NB66	CVW300A0200D0NB66	CVW300A0400D0NB66
Tensão nominal de entrada		24-72 V CC	24-72 V CC	24-72 V CC
Limites da tensão de entrada		18-90 V CC	18-90 V CC	18-90 V CC
Corrente nominal[1)]	45 °C	60 A	120 A	200 A
Corrente máxima de saída (2 min)[1)]		100 A	200 A	400 A
Interfaces				
Entradas digitais		8		
Entradas analógicas		2 (± 10 V)		
Saídas digitais		4		
Saídas digitais a relé		1		
Saídas analógicas		2 (0 - 10 V)		
Sensor de temperatura do motor - PTC		1		
Porta CAN		1		
Porta RS485		1		
Interface de operação - IHM		1		
Entrada para encoder incremental		1		

Nota: 1) As correntes de operação para regime contínuo e máximo podem sofrer um derating de acordo com a refrigeração da base (coldplate) e a temperatura ambiente.

Dimensões (mm)

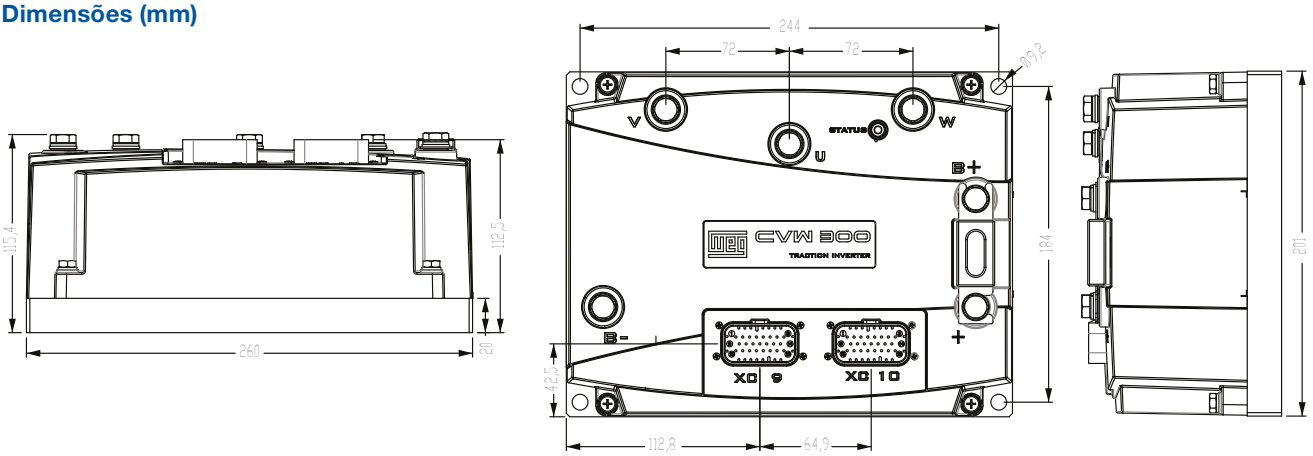

Mova-se no caminho da **sustentabilidade.**

Grupo WEG - Unidade Automação
Jaraguá do Sul - SC - Brasil
Telefone: (47) 3276-4000
automacao@weg.net
www.weg.net
www.youtube.com/wegvideos
@weg_wr

Cód: 50041420 | Rev: 02 | Data (m/a): 09/2015
Sujeito a alterações sem aviso prévio. As informações contidas são valores de referência.